Manual de Usuário - Baja Hill

Para testar suas habilidades de reflexo e direção, o jogo Baja Hill® conta com dois botões, o acelerador e o freio, além disso o próprio console é seu volante, basta acelerar e se certificar de que o baja vai aterrissar corretamente pelos vales e picos do nosso cenário complexo! O importante é não parar nunca, desafie seus amigos e veja quem chega mais longe!

Imagem 1 - Tela Inicial

Imagem 2 - Aceleração

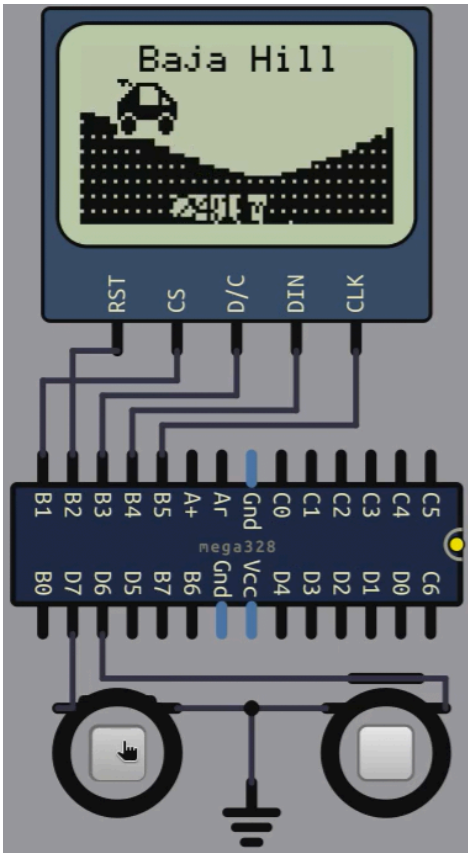

Imagem 3 - Frenagem

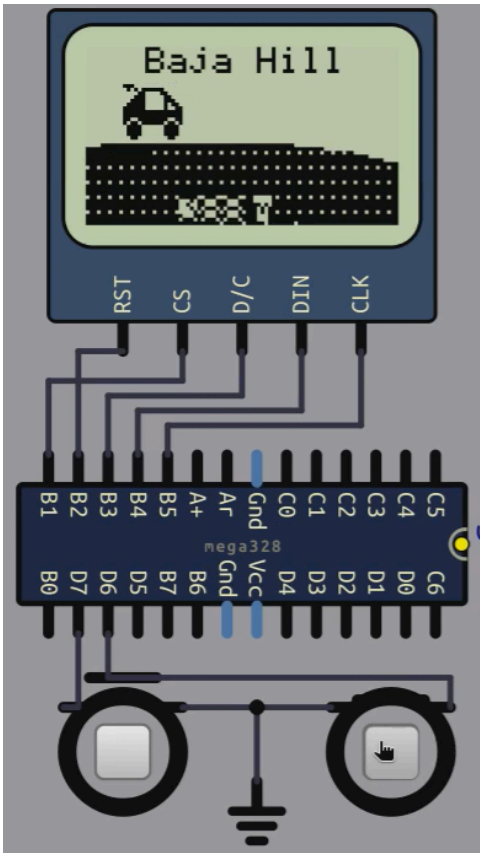

Detalhes técnicos

Como mencionado anteriormente, o Baja Hill® é simples, com um conjunto de dois botões e um sensor de inclinação, você vai ter total controle sobre o veículo. Internamente contamos com um microcontrolador ATMega328p, na arquitetura AVR, com 16 MHz de frequência. Também temos um display Nokia 5110, trazendo a estética de jogos de console 8 bit. Além disso, temos um acelerômetro para detectar a angulação do veículo.

Quanto ao código interno, temos uma função geradora de terreno que calcula a altura dos vales a partir de um cosseno, além de gerar texturas a partir de cálculos também. Outra questão importante é a interação entre o terreno e o veículo, que deve permitir aterrissagens, saltos e eventuais batidas, que geram um “GAME OVER”.

Créditos

Adson Breno …….

Criador Geral